Ex-Signalleuchten

Größenvergleich Ex-Signalleuchten Midi / Maxi

Signalisierungsindex	
Ex Midi	**Optik**
LED-Dauerlicht	4
LED-Rundumlicht	6
LED-Blitzlicht	6
LED-EVS-Licht	8
Xenon-Blitz	7
Drehspiegel/Rundum	7
Ex Maxi	
LED-Dauerlicht	6
LED-Rundumlicht	7
Xenon-Blitz	9
Drehspiegel/Rundum	9

Ihr Nutzen

Die Ex-Signalleuchten von WERMA sind sowohl für Anwendungen in Gas- als auch in Staub-Ex-Bereichen konstruiert.

- Einsatz auch für die höchste Explosionsgruppe IIC bzw. IIIC geprüft und somit für alle Explosionsgruppen im jeweiligen Bereich geeignet
- Einfacher und kundenfreundlicher Anschluss dank „e"-Anschlussraum
- Vielfältige Leuchtbilder, auch in LED-Technik, für alle denkbaren Anwendungen
- ATEX-Zulassung für alle Produkte
- IECEx-Zulassung für ausgewählte Produkte

Typische Anwendung

Signalisieren von Störungen und Alarmierung

- in durch Gase und Flüssigkeiten explosionsgefährdeten Bereichen (Chemische Industrie, Abfüllanlagen für brennbare Flüssigkeiten, petrochemische Industrie)
- in durch Staub explosionsgefährdeten Bereichen (Kunststoff- und metallverarbeitende Betriebe, Lebensmittelindustrie, Getreidemühlen und holzverarbeitende Industrie)

Montagearten

- Bodenmontage
- Winkelmontage (Zubehör)
- Rohrmontage (Zubehör)

Features

728/729/785:

- Erweiterter Ex-Temperaturbereich von -50°C…50°C mit Zubehör möglich

728/729/785:

- Seewasserfestes Aluminiumgehäuse, schwarz beschichtet

Ex-LED-Dauerleuchte Midi

Die langlebige Ex-LED-Leuchte überzeugt mit einer Lebensdauer bis zu 50.000 Stunden

TECHNISCHE DATEN / BESTELLDATEN:

Maße (Ø x Höhe):	139 x 214 mm	
Gehäuse:	Aluminium, schwarz beschichtet, seewasserbeständig	
Kalotte:	Borosilikatglas, gehärtet	
Anschluss:	CAGE CLAMP® bis 2,5 mm²	
Befestigung:	Boden-, Wand-, Deckenmontage Integrierter Montagebügel aus VA-Stahl	
Kabeleinführung:	Ex-Kabelverschraubung M20 x 1,5 mm Kabeldurchmesser 6-13 mm	
Lebensdauer:	Bis zu 50.000 h	
Lieferumfang:	Ex-Verschlussschraube M20 x 1,5 mm Ex-Kabelverschraubung M20 x 1,5 mm	
Spannung:	24 V DC	115 V/230 V AC
Stromaufnahme:	130 mA	30 mA bei 230 V AC
Kennzeichnung:	Ⓔx II 2G Ex d e IIC T6 Gb Ⓔx II 2D Ex tb IIIC T80°C Db	
Zulassung:	BVS 11 ATEX E 107 IECEx_BVS_11.0082	
rot	**729 100 55**	**729 100 68**
gelb	**729 300 55**	**729 300 68**

Der robuste Drahtschutzkorb (Zubehör) aus rostfreiem VA-Stahl sorgt für zusätzlichen Schutz

ZUBEHÖR:

Ex-Drahtschutzkorb, VA-Stahl, rostfrei	**975 729 03**
Ex-Kabelverschraubung M20 x 1,5 mm, Metall Zur Erweiterung des Temperaturbereichs von -40 °C auf -50 °C	**975 729 04**
Ex-Verschlussschraube M20 x 1,5 mm	**975 729 02**
Ex-Kabelverschraubung M20 x 1,5 mm Zur Weiterführung der Spannungsversorgung an eine weitere Leuchte.	**975 729 01**

MASSZEICHNUNGEN:

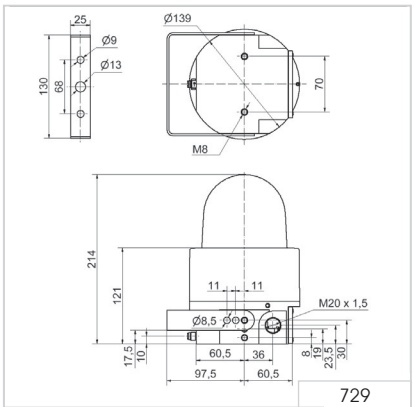

Signalisierungsindex

LED-Dauerlicht 4

CE Ⓔx IECEx | 2 G Zone 1 + 2 | 2 D Zone 21 + 22 | 2,9 kg | IP66 | +50°C -40°C

WERMA

Ex-LED-Rundumleuchte Midi

Intensiver Rundum-Effekt bei sehr geringer Stromaufnahme dank langlebiger LED-Technologie

Der stabile Befestigungsbügel ist im Lieferumfang enthalten und ermöglicht eine schnelle Montage

TECHNISCHE DATEN / BESTELLDATEN:

Maße (Ø x Höhe):	139 x 214 mm	
Gehäuse:	Aluminium, schwarz beschichtet, seewasserbeständig	
Kalotte:	Borosilikatglas, gehärtet	
Anschluss:	CAGE CLAMP® bis 2,5 mm²	
Befestigung:	Boden-, Wand-, Deckenmontage Integrierter Montagebügel aus VA-Stahl	
Kabeleinführung:	Ex-Kabelverschraubung M20 x 1,5 mm Kabeldurchmesser 6-13 mm	
Drehfrequenz:	Ca. 180 U./Min.	
Einschaltdauer:	100 %	
Lebensdauer:	Bis zu 50.000 h	
Lieferumfang:	Ex-Verschlussschraube M20 x 1,5 mm Ex-Kabelverschraubung M20 x 1,5 mm	
Spannung:	24 V DC	115 V/230 V AC
Stromaufnahme:	< 170 m A	150 mA bei 230 V AC
Kennzeichnung:	Ex II 2G Ex d e IIC T6 Gb Ex II 2D Ex tb IIIC T80°C Db	Ex II 2G Ex d e IIC T5 Gb Ex II 2D Ex tb IIIC T95°C Db
Zulassung:	BVS 11 ATEX E 107 IECEx_BVS_11.0082	BVS 11 ATEX E 107 IECEx_BVS_11.0082
rot	**729 120 55**	**729 120 68**
gelb	**729 320 55**	**729 320 68**

ZUBEHÖR:

Ex-Drahtschutzkorb, VA-Stahl, rostfrei	**975 729 03**
Ex-Kabelverschraubung M20 x 1,5 mm, Metall Zur Erweiterung des Temperaturbereichs von -40 °C auf -50 °C	**975 729 04**
Ex-Verschlussschraube M20 x 1,5 mm	**975 729 02**
Ex-Kabelverschraubung M20 x 1,5 mm Zur Weiterführung der Spannungsversorgung an eine weitere Leuchte.	**975 729 01**

MASSZEICHNUNGEN:

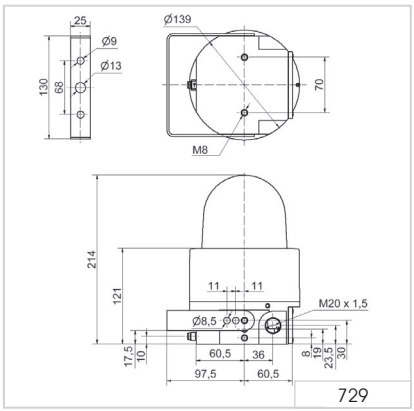

Signalisierungsindex

LED-Rundumlicht 6

CE Ex IECEx | 2 G Zone 1 + 2 | 2 D Zone 21 + 22 | 2,9 kg | IP66 | +50°C -40°C

Ex-LED-Doppelblitzleuchte Midi

Die langlebige Ex-LED-Leuchte überzeugt durch einen aufmerksamkeitsstarken Doppelblitz

Der robuste Drahtschutzkorb (Zubehör) aus rostfreiem VA-Stahl sorgt für zusätzlichen Schutz

TECHNISCHE DATEN / BESTELLDATEN:

Maße (Ø x Höhe):	139 x 214 mm	
Gehäuse:	Aluminium, schwarz beschichtet, seewasserbeständig	
Kalotte:	Borosilikatglas, gehärtet	
Anschluss:	CAGE CLAMP® bis 2,5 mm²	
Befestigung:	Boden-, Wand-, Deckenmontage Integrierter Montagebügel aus VA-Stahl	
Kabeleinführung:	Ex-Kabelverschraubung M20 x 1,5 mm Kabeldurchmesser 6-13 mm	
Lebensdauer:	Bis zu 50.000 h	
Lieferumfang:	Ex-Verschlussschraube M20 x 1,5 mm Ex-Kabelverschraubung M20 x 1,5 mm	
Spannung:	24 V DC	115 V/230 V AC
Stromaufnahme:	< 140 m A	140 mA bei 230 V AC
Kennzeichnung:	Ⓔx II 2G Ex d e IIC T6 Gb Ⓔx II 2D Ex tb IIIC T80°C Db	Ⓔx II 2G Ex d e IIC T5 Gb Ⓔx II 2D Ex tb IIIC T95°C Db
Zulassung:	BVS 11 ATEX E 107 IECEx_BVS_11.0082	BVS 11 ATEX E 107 IECEx_BVS_11.0082
rot	**729 150 55**	**729 150 68**
gelb	**729 350 55**	**729 350 68**

ZUBEHÖR:

Ex-Drahtschutzkorb, VA-Stahl, rostfrei	**975 729 03**
Ex-Kabelverschraubung M20 x 1,5 mm, Metall Zur Erweiterung des Temperaturbereichs von -40 °C auf -50 °C	**975 729 04**
Ex-Verschlussschraube M20 x 1,5 mm	**975 729 02**
Ex-Kabelverschraubung M20 x 1,5 mm Zur Weiterführung der Spannungsversorgung an eine weitere Leuchte.	**975 729 01**

MASSZEICHNUNGEN:

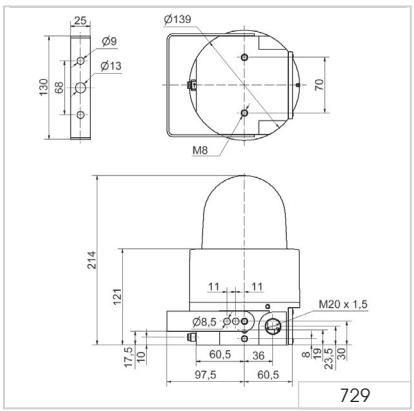

Signalisierungsindex

LED-Blitzlicht	6

2 G Zone 1 + 2 | 2 D Zone 21 + 22 | 2,9 kg | IP66 | +50°C / -40°C

Ex-LED-EVS-Leuchte Midi

Das Flackerlicht der Ex-LED-EVS-Leuchte erzielt einen optimalen Aufmerksamkeitswert

Die zufällig abfolgenden Lichtsignale beugen einem Gewöhnungseffekt vor

TECHNISCHE DATEN / BESTELLDATEN:

Maße (Ø x Höhe):	139 x 214 mm	
Gehäuse:	Aluminium, schwarz beschichtet, seewasserbeständig	
Kalotte:	Borosilikatglas, gehärtet	
Anschluss:	CAGE CLAMP® bis 2,5 mm²	
Befestigung:	Boden-, Wand-, Deckenmontage Integrierter Montagebügel aus VA-Stahl	
Kabeleinführung:	Ex-Kabelverschraubung M20 x 1,5 mm Kabeldurchmesser 6-13 mm	
Lieferumfang:	Ex-Verschlussschraube M20 x 1,5 mm Ex-Kabelverschraubung M20 x 1,5 mm	
Lebensdauer:	Bis zu 50.000 h	
Spannung:	24 V DC	115 V/230 V AC
Stromaufnahme:	< 240 m A	140 mA bei 230 V AC
Kennzeichnung:	Ex II 2G Ex d e IIC T6 Gb Ex II 2D Ex tb IIIC T80°C Db	Ex II 2G Ex d e IIC T5 Gb Ex II 2D Ex tb IIIC T95°C Db
Zulassung:	BVS 11 ATEX E 107 IECEx_BVS_11.0082	BVS 11 ATEX E 107 IECEx_BVS_11.0082
rot	**729 160 55**	**729 160 68**
gelb	**729 360 55**	**729 360 68**

ZUBEHÖR:

Ex-Drahtschutzkorb, VA-Stahl, rostfrei	**975 729 03**
Ex-Kabelverschraubung M20 x 1,5 mm, Metall Zur Erweiterung des Temperaturbereichs von -40 °C auf -50 °C	**975 729 04**
Ex-Verschlussschraube M20 x 1,5 mm	**975 729 02**
Ex-Kabelverschraubung M20 x 1,5 mm Zur Weiterführung der Spannungsversorgung an eine weitere Leuchte.	**975 729 01**

MASSZEICHNUNGEN:

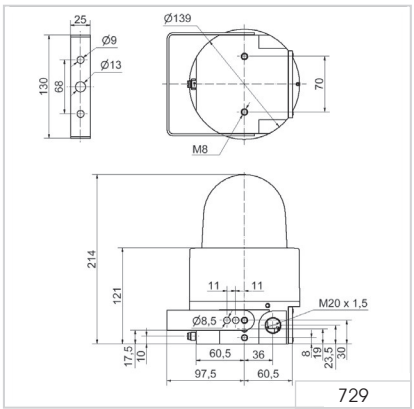

Signalisierungsindex

LED-EVS-Licht	8

CE Ex IECEx | 2 G Zone 1 + 2 | 2 D Zone 21 + 22 | 2,9 kg | IP66 | +50°C -40°C

728 Ex-Xenon-Blitzleuchte Midi

Aufmerksamkeitsstarke Ex-Blitzleuchte für den Einsatz in Gas- und Staub-Ex-Zonen

Der stabile Befestigungsbügel ist im Lieferumfang enthalten und ermöglicht eine schnelle Montage

TECHNISCHE DATEN / BESTELLDATEN:

Maße (Ø x Höhe):	139 x 214 mm	
Gehäuse:	Aluminium, schwarz beschichtet, seewasserbeständig	
Kalotte:	Borosilikatglas, gehärtet	
Anschluss:	CAGE CLAMP® bis 2,5 mm²	
Befestigung:	Boden-, Wand-, Deckenmontage Integrierter Montagebügel aus VA-Stahl	
Kabeleinführung:	Ex-Kabelverschraubung M20 x 1,5 mm Kabeldurchmesser 6-13 mm	
Blitzleistung:	Ca. 5 Ws	
Blitzfrequenz:	Ca. 1 Hz	
Lebensdauer:	4 x 10^6 Blitze	
Lieferumfang:	Ex-Verschlussschraube M20 x 1,5 mm Ex-Kabelverschraubung M20 x 1,5 mm	
Spannung:	24 V DC	115 V/230 V AC
Stromaufnahme:	300 m A	150 mA
Kennzeichnung:	Ex II 2G Ex d e IIC T6 Gb Ex II 2D Ex tb IIIC T80°C Db	Ex II 2G Ex d e IIC T5 Gb Ex II 2D Ex tb IIIC T95°C Db
Zulassung:	BVS 11 ATEX E 107 IECEx_BVS_11.0082	BVS 11 ATEX E 107 IECEx_BVS_11.0082
rot	**728 100 55**	**728 100 68**
gelb	**728 300 55**	**728 300 68**

ZUBEHÖR:

Ex-Drahtschutzkorb, VA-Stahl, rostfrei	**975 729 03**
Ex-Kabelverschraubung M20 x 1,5 mm, Metall Zur Erweiterung des Temperaturbereichs von -40 °C auf -50 °C	**975 729 04**
Ex-Verschlussschraube M20 x 1,5 mm	**975 729 02**
Ex-Kabelverschraubung M20 x 1,5 mm Zur Weiterführung der Spannungsversorgung an eine weitere Leuchte.	**975 729 01**

MASSZEICHNUNGEN:

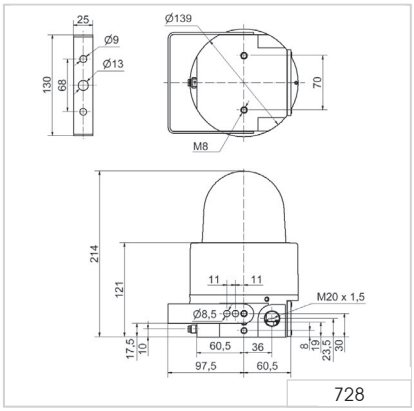

Signalisierungsindex

Xenon-Blitz 7

CE Ex IECEx 2 G Zone 1 + 2 | 2 D Zone 21 + 22 | 2,9 kg | IP66 | +50°C -40°C | 5 Ws

Ex-Drehspiegelleuchte Midi

Hohe Lebensdauer durch verschleißarmen Riemenantrieb

TECHNISCHE DATEN / BESTELLDATEN:

Maße (Ø x Höhe):	139 x 214 mm	
Gehäuse:	Aluminium, schwarz beschichtet, seewasserbeständig	
Kalotte:	Borosilikatglas, gehärtet	
Anschluss:	CAGE CLAMP® bis 2,5 mm²	
Befestigung:	Boden-, Wand-, Deckenmontage Integrierter Montagebügel aus VA-Stahl	
Kabeleinführung:	Ex-Kabelverschraubung M20 x 1,5 mm Kabeldurchmesser 6-13 mm	
Antrieb:	Riemenantrieb, Motor im Schwerpunkt gelagert	
Drehzahl:	180 U./Min.	
Lebensdauer für Antrieb:	> 5.000 Stunden	
Lieferumfang:	Ex-Verschlussschraube M20 x 1,5 mm Ex-Kabelverschraubung M20 x 1,5 mm	
Spannung:	24 V AC/DC	115 V/230 V AC/DC
Stromaufnahme:	1,0 A	130 mA bei 230 V AC/350 mA bei 115 V AC
Kennzeichnung:	Ⓔx II 2G Ex d e IIC T5 Gb Ⓔx II 2D Ex tb IIIC T95°C Db	
Zulassung:	BVS 11 ATEX E 107	
rot	**785 100 75**	**785 100 70**
gelb	**785 300 75**	**785 300 70**

Der robuste Drahtschutzkorb (Zubehör) aus rostfreiem VA-Stahl sorgt für zusätzlichen Schutz

ZUBEHÖR:

Ex-Drahtschutzkorb, VA-Stahl, rostfrei	**975 729 03**
Ex-Kabelverschraubung M20 x 1,5 mm, Metall Zur Erweiterung des Temperaturbereichs von -40 °C auf -50 °C	**975 729 04**
Ex-Verschlussschraube M20 x 1,5 mm	**975 729 02**
Ex-Kabelverschraubung M20 x 1,5 mm Zur Weiterführung der Spannungsversorgung an eine weitere Leuchte.	**975 729 01**

ERSATZTEILE:

Halogenlampe 20 W / 24 V für 24 V AC/DC	**955 885 25**
Halogenlampe 20 W / 12 V für 115 V/230 V AC/DC	**955 885 24**

MASSZEICHNUNGEN:

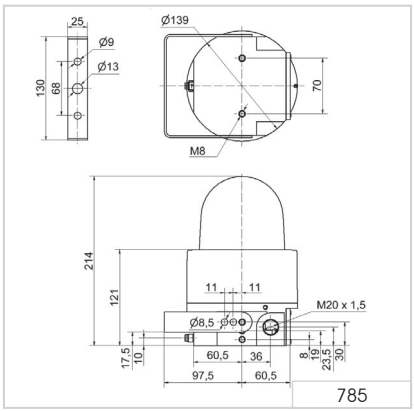

Signalisierungsindex

Drehspiegel/ Rundum	7

2 G Zone 1 + 2 | 2 D Zone 21 + 22 | 2,9 kg | IP66 | +50°C -30°C

782 Ex-LED-Dauerleuchte Maxi

Drahtschutzkorb (Zubehör)

Rohr mit Schelle (Zubehör)

Montageplatte (Zubehör)

Befestigungswinkel (Zubehör)

TECHNISCHE DATEN / BESTELLDATEN:

Maße (Ø x Höhe):	209 mm x 315 mm	
Gehäuse:	Aluminium	
Kalotte:	Borosilikatglas, gehärtet	
Montagezubehör:	VA-Stahl, rostfrei	
Anschluss:	Schraubklemme max. 2,5 mm²	
Befestigung:	Bodenmontage, Winkelmontage (Zubehör), Rohrmontage (Zubehör)	
Kabeleinführung:	Kabelverschraubung M20 x 1,5 mm Kabeldurchmesser 5-13 mm	
Anschlussraum:	Erhöhte Sicherheit "e"	
Einbaulage:	Beliebig	
Einschaltdauer:	100 %	
Lebensdauer:	Bis zu 50.000 h	
Spannung:	24 V DC	115-230 V AC
Stromaufnahme:	200 m A	25-60 mA
Kennzeichnung:	Ex II 2G Ex d e IIC T6 Gb Ex II 2D Ex tb IIIC T80°C Db	
Zulassung:	PTB 06 ATEX 1039	
rot	**782 100 55**	**782 100 68**
gelb	**782 300 55**	**782 300 68**

ZUBEHÖR:

Drahtschutzkorb	**975 783 01**
Montageplatte	**975 783 02**
Rohrschelle 1¼"	**975 783 03**
Rohrschelle 1½"	**975 783 04**
Rohrschelle 2"	**975 783 05**
Befestigungswinkel	**975 783 06**

MASSZEICHNUNGEN:

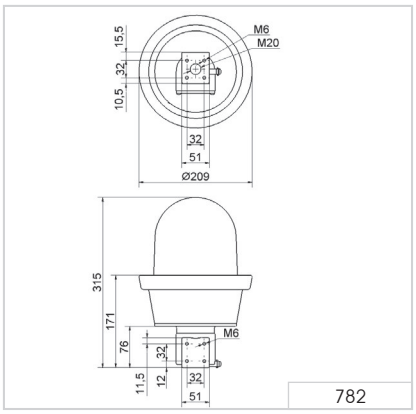

Signalisierungsindex

LED-Dauerlicht	6

CE Ex | 2 G Zone 1 + 2 | 2 D Zone 21 + 22 | 4,4 kg | IP66 | +50°C -20°C

782 Ex-LED-Rundumsignalleuchte Maxi

Ex-LED-Rundumsignalleuchte
mit Drahtschutzkorb (Zubehör)

TECHNISCHE DATEN / BESTELLDATEN:

Maße (Ø x Höhe):	209 mm x 315 mm	
Gehäuse:	Aluminium	
Kalotte:	Borosilikatglas, gehärtet	
Montagezubehör:	VA-Stahl, rostfrei	
Anschluss:	Schraubklemme max. 2,5 mm²	
Befestigung:	Bodenmontage, Winkelmontage (Zubehör), Rohrmontage (Zubehör)	
Kabeleinführung:	Kabelverschraubung M20 x 1,5 mm Kabeldurchmesser 5-13 mm	
Anschlussraum:	Erhöhte Sicherheit "e"	
Einbaulage:	Beliebig	
Drehfrequenz:	Ca. 180 U/Min.	
Einschaltdauer:	100 %	
Lebensdauer:	Bis zu 50.000 h	
Spannung:	24 V DC	115-230 V AC
Stromaufnahme:	150 m A	70-180 mA
Kennzeichnung:	Ex II 2G Ex d e IIC T6 Gb Ex II 2D Ex tb IIIC 80°C Db	
Zulassung:	PTB 06 ATEX 1039	
rot	**782 120 55**	**782 120 68**
gelb	**782 320 55**	**782 320 68**

ZUBEHÖR:

Drahtschutzkorb	**975 783 01**
Montageplatte	**975 783 02**
Rohrschelle 1¼"	**975 783 03**
Rohrschelle 1½"	**975 783 04**
Rohrschelle 2"	**975 783 05**
Befestigungswinkel	**975 783 06**

MASSZEICHNUNGEN:

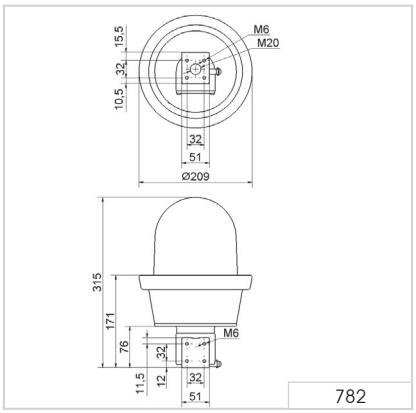

Signalisierungsindex

Drehspiegel/Rundum 9

2 G Zone 1 + 2 | 2 D Zone 21 + 22 | 4,4 kg | IP66 | +50°C -20°C

738 Ex-Xenon-Doppelblitzleuchte Maxi

Drahtschutzkorb (Zubehör)

Rohr mit Schelle (Zubehör)

Montageplatte (Zubehör)

Befestigungswinkel (Zubehör)

TECHNISCHE DATEN / BESTELLDATEN:

Maße (Ø x Höhe):	209 mm x 315 mm		
Gehäuse:	Aluminium		
Kalotte:	Borosilikatglas, gehärtet		
Montagezubehör:	VA-Stahl, rostfrei		
Anschluss:	Schraubklemme max. 2,5 mm²		
Befestigung:	Bodenmontage, Winkelmontage (Zubehör), Rohrmontage (Zubehör)		
Kabeleinführung:	Kabelverschraubung M20 x 1,5 mm Kabeldurchmesser 5-13 mm		
Anschlussraum:	Erhöhte Sicherheit "e"		
Einbaulage:	Beliebig		
Blitzleistung:	Ca. 15 Ws		
Blitzfrequenz:	Ca. 1 Hz		
Lebensdauer:	4 x 10^6 Blitze		
Spannung:	24 V DC	115 V AC	230 V AC
Stromaufnahme:	700 m A	300 mA	200 mA
Oberflächen-Temp. (Staub):	85 °C	90 °C	85 °C
Kennzeichnung:	Ex II 2G Ex d e IIC T5 Gb Ex II 2D Ex tb IIIC 85°C-90°C Db (abhängig von der Spannung)		
Zulassung:	PTB 06 ATEX 1039		
rot	**738 100 55**	**738 100 67**	**738 100 68**
gelb	**738 300 55**	**738 300 67**	**738 300 68**

ZUBEHÖR:

Drahtschutzkorb	**975 783 01**
Montageplatte	**975 783 02**
Rohrschelle 1¼"	**975 783 03**
Rohrschelle 1½"	**975 783 04**
Rohrschelle 2"	**975 783 05**
Befestigungswinkel	**975 783 06**

MASSZEICHNUNGEN:

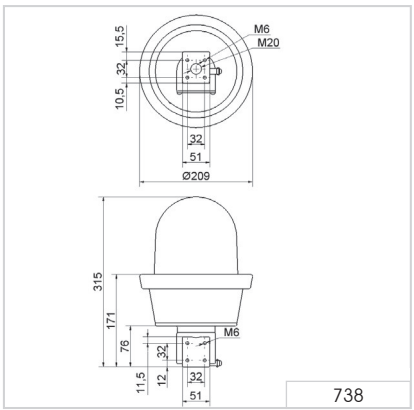

Signalisierungsindex

Xenon-Blitz 9

CE Ex | 2 G Zone 1 + 2 | 2 D Zone 21 + 22 | 4,4 kg | IP66 | +40°C -20°C | 15 Ws

WERMA

Ex-Drehspiegelleuchte Maxi

Drahtschutzkorb (Zubehör)

Rohr mit Schelle (Zubehör)

Montageplatte (Zubehör)

Befestigungswinkel (Zubehör)

Signalisierungsindex

Drehspiegel/Rundum	9

TECHNISCHE DATEN / BESTELLDATEN:

Maße (Ø x Höhe):	209 mm x 315 mm				
Gehäuse:	Aluminium				
Kalotte:	Borosilikatglas, gehärtet				
Montagezubehör:	VA-Stahl, rostfrei				
Anschluss:	Schraubklemme max. 2,5 mm²				
Befestigung:	Bodenmontage, Winkelmontage (Zubehör), Rohrmontage (Zubehör)				
Kabeleinführung:	Kabelverschraubung M20 x 1,5 mm Kabeldurchmesser 5-13 mm				
Anschlussraum:	Erhöhte Sicherheit "e"				
Antrieb:	Reibradantrieb, Motor im Schwerpunkt gelagert				
Einbaulage:	Beliebig				
Drehzahl:	180 U/min.				
Lebensdauer für Antrieb:	> 5.000 h				
Einschaltdauer:	100 % ED				
Lieferumfang:	Halogenlampe				
Spannung:	24 V AC/DC	24 V AC/DC	115 V AC/DC	230 V AC	230 V AC
	20 W/24 V	35 W/24 V	35 W/12 V	20 W/12 V	35 W/12 V
Stromaufnahme:	900 mA	1,6 A	350 mA	110 mA	170 mA
Temperatur-Klasse (Gas):	T4	T3	T3	T4	T3
Oberflächen-Temp. (Staub):	105°C	150°C	150°C	105°C	150°C
Kennzeichnung:	Ⓔx II 2G Ex d e IIC T3-T4 Gb (abhängig von der Ausführung)				
	Ⓔx II 2D Ex tb IIIC 105 °C - 150 °C Db (abhängig von der Ausführung)				
Zulassung:	PTB 06 ATEX 1039				
rot	**783 110 75**	**783 100 75**	**783 100 77**	**783 110 68**	**783 100 68**
gelb	**783 310 75**	**783 300 75**	**783 300 77**	**783 310 68**	**783 300 68**

ZUBEHÖR:

Drahtschutzkorb	**975 783 01**
Montageplatte	**975 783 02**
Rohrschelle 1¼"	**975 783 03**
Rohrschelle 1½"	**975 783 04**
Rohrschelle 2"	**975 783 05**
Befestigungswinkel	**975 783 06**

ERSATZTEILE:

Halogenlampe 20 W/24 V für 24 V AC/DC	**955 885 25**
Halogenlampe 20 W/12 V für 230 V AC	**955 885 24**
Halogenlampe 35 W/24 V für 24 V AC/DC	**955 883 35**
Halogenlampe 35 W/12 V für 115 V AC, 230 V AC	**955 883 34**

MASSZEICHNUNGEN:

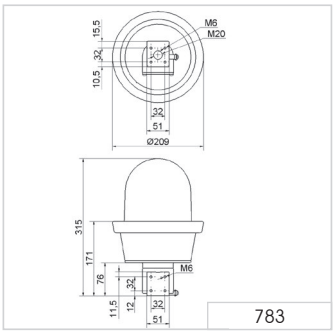

CE Ⓔx | 2 G Zone 1 + 2 | 2 D Zone 21 + 22 | 4,6 kg | IP66 | +40°C -20°C

784 Ex-Rundumsignalleuchte Maxi

Drahtschutzkorb (Zubehör)

Rohr mit Schelle (Zubehör)

Montageplatte (Zubehör)

Befestigungswinkel (Zubehör)

Signalisierungsindex

Drehspiegel/Rundum	9

TECHNISCHE DATEN / BESTELLDATEN:

Maße (Ø x Höhe):	209 mm x 315 mm		
Gehäuse:	Aluminium		
Kalotte:	Borosilikatglas, gehärtet		
Montagezubehör:	VA-Stahl, rostfrei		
Anschluss:	Schraubklemme max. 2,5 mm²		
Befestigung:	Bodenmontage, Winkelmontage (Zubehör), Rohrmontage (Zubehör)		
Kabeleinführung:	Kabelverschraubung M20 x 1,5 mm Kabeldurchmesser 5-13 mm		
Anschlussraum:	Erhöhte Sicherheit "e"		
Antrieb:	Reibradantrieb, Motor im Schwerpunkt gelagert		
Einbaulage:	Beliebig		
Halogenlampe:	G 6.35 35 W 12 V/24 V		
Drehzahl:	60 U/min.		
Lebensdauer für Antrieb:	> 5.000 h		
Einschaltdauer:	100 % ED		
Lieferumfang:	Halogenlampe		
Spannung:	24 V AC/DC	115 V AC/DC	230 V AC
Stromaufnahme:	1,6 A	350 mA	170 mA
Kennzeichnung:	Ⓔx II 2G Ex d e IIC T4 Gb Ⓔx II 2D Ex tb IIIC 105°C Db		
Zulassung:	PTB 06 ATEX 1039		
rot	**784 100 75**	**784 100 77**	**784 100 68**
gelb	**784 300 75**	**784 300 77**	**784 300 68**

ZUBEHÖR:

Drahtschutzkorb	**975 783 01**
Montageplatte	**975 783 02**
Rohrschelle 1¼"	**975 783 03**
Rohrschelle 1½"	**975 783 04**
Rohrschelle 2"	**975 783 05**
Befestigungswinkel	**975 783 06**

ERSATZTEILE:

Halogenlampe 35 W/24 V für 24 V AC/DC	**955 883 35**
Halogenlampe 35 W/12 V für 115 V AC, 230 V AC	**955 883 34**

MASSZEICHNUNGEN:

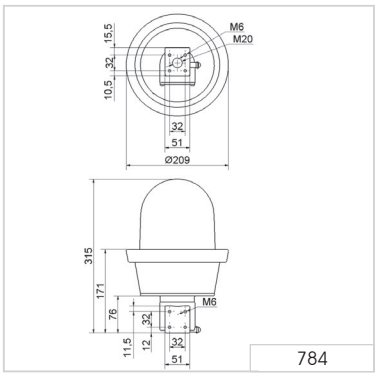

CE Ⓔx | 2 G Zone 1 + 2 | 2 D Zone 21 + 22 | 4,6 kg | IP66 | +40°C -20°C