LED BLITZMODULE
SERIE 3794

Die Serie 3794 bietet biegsame LED Blitzmodule die sich auf flachen oder leicht gebogenen Oberflächen anbringen lassen. Die Montage erfolgt hier ganz einfach über ein sehr starkes Klebeband. Die Module sind synchronisierbar. Größere Beständigkeit gegenüber Kratzern und Steinschlägen durch die Silikonlinse.

- 5 Jahre Garantie
- Dual Colour (Gelb & Klar oder Gelb & Blau)
- Flexibles Gehäuse für leicht gebogene Oberflächen (Klebemontage)
- Starrer Montagerahmen für gerade Oberflächen (Schraubmontage)

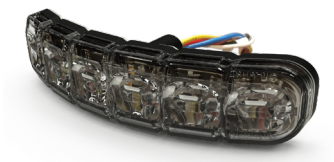

Mit Montagerahmen

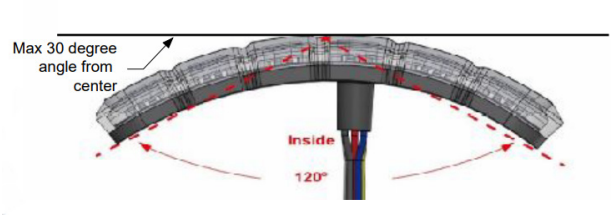

LED BLITZMODULE - SERIE 3794
SPEZIFIKATIONEN

ECE-R65 ECE-R10

Spannungsbereich:	9-32V
Wasserdicht:	IP67
Montage:	Klebe- & Schraubmontage
Zulassungen:	ECE-R65, ECE-R10
Gehäuse:	Silikon Gehäuse
Abmessungen:	100 x 23 x 11 mm

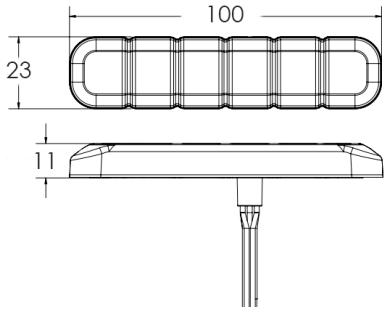

	Artikel		Beschreibung	Details
	VAED3794AW		LED Blitzmodul, 9-32V, gelb & klar	100 x 23 x 11 mm
	VACD3794BA		LED Blitzmodul, 9-32V, gelb & blau	100 x 23 x 11mm

Braun & Braun GmbH www.braun-braun.at office@braun-braun.at Tel. 0043 1 370 45 37

Preise exkl. MwSt. Technische Irrtümer und Änderungen vorbehalten. Version 21042022