DREHSPIEGELLEUCHTBALKEN
SERIE 60

Der Drehspiegelleuchtbalken der Serie 60 ist mit zwei Drehspiegeln und einer Mittelbeleuchtung ausgestattet. Durch sein zeitloses Design hat sich der hochwertige Leuchtbalken schon Jahrzehnte lang bewährt.

- 1 Jahr Garantie
- Freiform Reflektoren für größere Leuchtweiten
- 3m Anschlusskabel

LEUCHTBALKEN - SERIE 60 (EVOLUTION)
SPEZIFIKATIONEN

ECE-R65 ECE-R10

Spannungs-bereich:	12V/24V
Wasserdicht:	✓
Montage:	Montagefüße
Zulassungen:	ECE-R65, ECE-R10
Gehäuse:	Aluminium Grundplatte
Abmessungen:	L x 210 x 110mm L x 210 x 120mm (inkl. Montage VA999.189) L x 210 x 143mm (inkl. Montage VA999.190)

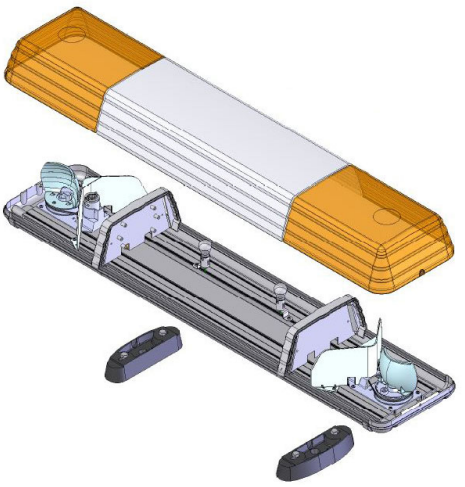

BESTELLINFORMATIONEN - SERIE 60

Artikel	Beschreibung	Länge
VA602.3A01	2 Drehspiegel, Mittelbeleuchtung (270mm), 12V, inkl. Montagefüße VA999.189 (Aufbauhöhe: 1cm)	742mm
VA603.3A01	2 Drehspiegel, Mittelbeleuchtung (480mm), 12V, inkl. Montagefüße VA999.190 (Aufbauhöhe: 33mm)	1.000mm
VA604.3A01	2 Drehspiegel, Mittelbeleuchtung (480mm), 12V inkl. Montagefüße VA999.190 (Aufbauhöhe: 33mm)	1.212mm
VA608.3A01	2 Drehspiegel, Mittelbeleuchtung (480mm), 12V inkl. Montagefüße VA999.190 (Aufbauhöhe: 33mm)	1.372mm
VA608.3A02	2 Drehspiegel, Mittelbeleuchtung (480mm), 24V inkl. Montagefüße VA999.190 (Aufbauhöhe: 33mm)	1.372mm
VA605.3A01	2 Drehspiegel, Mittelbeleuchtung (480mm), 12V inkl. Montagefüße VA999.190 (Aufbauhöhe: 33mm)	1.524mm
VA605.3A02	2 Drehspiegel, Mittelbeleuchtung (480mm), 24V inkl. Montagefüße VA999.190 (Aufbauhöhe: 33mm)	1.524mm

BESTELLINFORMATIONEN - SERIE 60 ERSATZTEILE

	Beschreibung	Lager	Brutto VK
VA999.557	Ersatzdrehspiegelmodul für Serie 60, mit Antriebsriemen, ohne Leuchtmittel		€ 34,86
VA950.448	Halogenlampe für Drehspiegelleuchtbalken, H1 55W 12V		€ 6,64
VA950.466	Halogenlampe für Drehspiegelleuchtbalken, H1 70W 24V		€ 13,43
VA950.382	Glühbirne für Mittelbeleuchtung, BA15s 21W 12V, 2 Stk. pro Balken notwendig		€ 6,14
VA950.290	Glühbirne für Mittelbeleuchtung, BA15s 21W 24V, 2 Stk. pro Balken notwendig		€ 10,58
VA910.271	Grauer Trennsteg zwischen den Hauben		€ 18,74
VA910.491	Graue seitliche Endkappe für Serie 60 Leuchtbalken		€ 15,63
VA910.489	V-förmiger Reflektor für Serie 60 Leuchtbalken		€ 24,44
VA400-0074-00	Zahnriemen zur Synchronisierung für Leuchtbalken der 60 Serie		€ 16,13
VA430-0044-00	Antriebsriemen für Drehspiegelmodul vom Leuchtbalken Serie 60		€ 1,23

VA910.491

VA945.016

VA945.035

VA950.448
VA950.466

VA950.382
VA950.290