# RÜCKFAHRWARNER
SERIE SA-400 & SA-800

Rückfahrwarner sind eine wichtige Sicherheitsvorrichtung zur Warnung von Bauarbeitern und Fußgängern vor rückwärts manövrierenden Fahrzeugen. Der Warner misst permanent die Umgebungslautstärke und legt sich in einem vordefinierten Bereich immer um ca. 5-10 dB(A) darüber.

- 2 Jahre Garantie
- Lautsprecher Technologie
- Frequenz: 1.400 Hz (SA-400), 1.900Hz (SA-800)

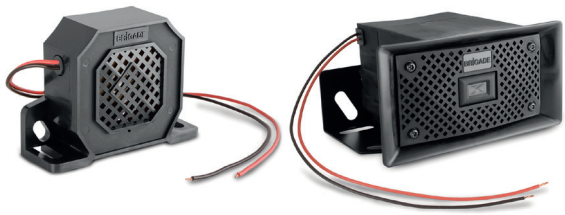

## RÜCKFAHRWARNER - SERIE SA-400
SPEZIFIKATIONEN

ECE-R10

| | |
|---|---|
| **Spannungsbereich:** | 9-32V |
| **Wasserdicht:** | IP68 |
| **Montage:** | Schraubmontage |
| **Zulassungen:** | CЄ, ECE-R10 |
| **Abmessungen:** | 100 x 73 x 32mm |
| **Betriebstemperatur:** | -40 bis +85°C |

| Artikel | | Beschreibung | Dezibel |
|---|---|---|---|
| | **BRSA-400** | Rückfahrwarner Serie SA-400, 9-32V | 82-102dB(A) |

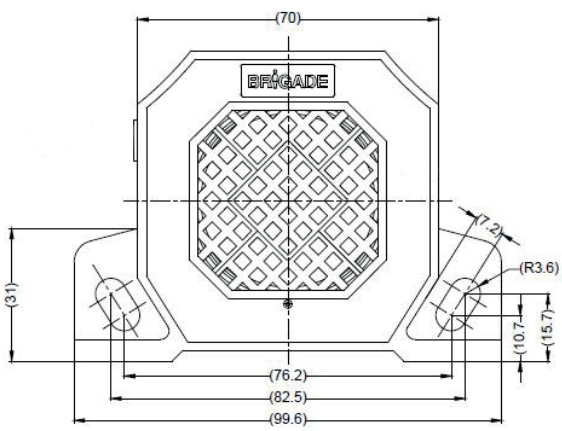


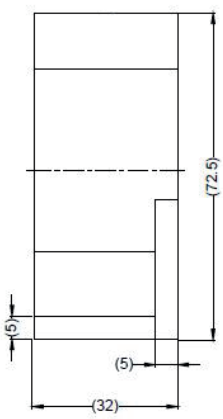


Braun & Braun GmbH www.braun-braun.at office@braun-braun.at Tel. 0043 1 370 45 37

Preise exkl. MwSt. Technische Irrtümer und Änderungen vorbehalten. Version 12092022

## RÜCKFAHRWARNER - SERIE SA-800
SPEZIFIKATIONEN

ECE-R10

| | |
|---|---|
| **Spannungsbereich:** | 9-32V |
| **Wasserdicht:** | IP68 |
| **Montage:** | Schraubmontage |
| **Zulassungen:** | CЄ, ECE-R10 |
| **Abmessungen:** | 156 x 85 x 108mm |
| **Betriebstemperatur:** | -40 bis +85°C |
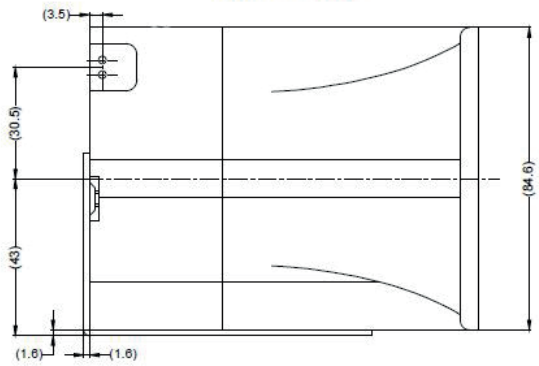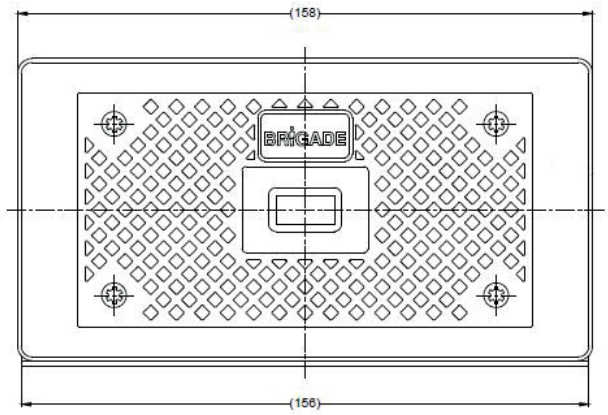
| Artikel | | Beschreibung | Dezibel |
|---|---|---|---|
| | **BRSA-800** | Rückfahrwarner Serie SA-800, 9-32V | 87-112dB(A) |